LEŻANKA LZ1

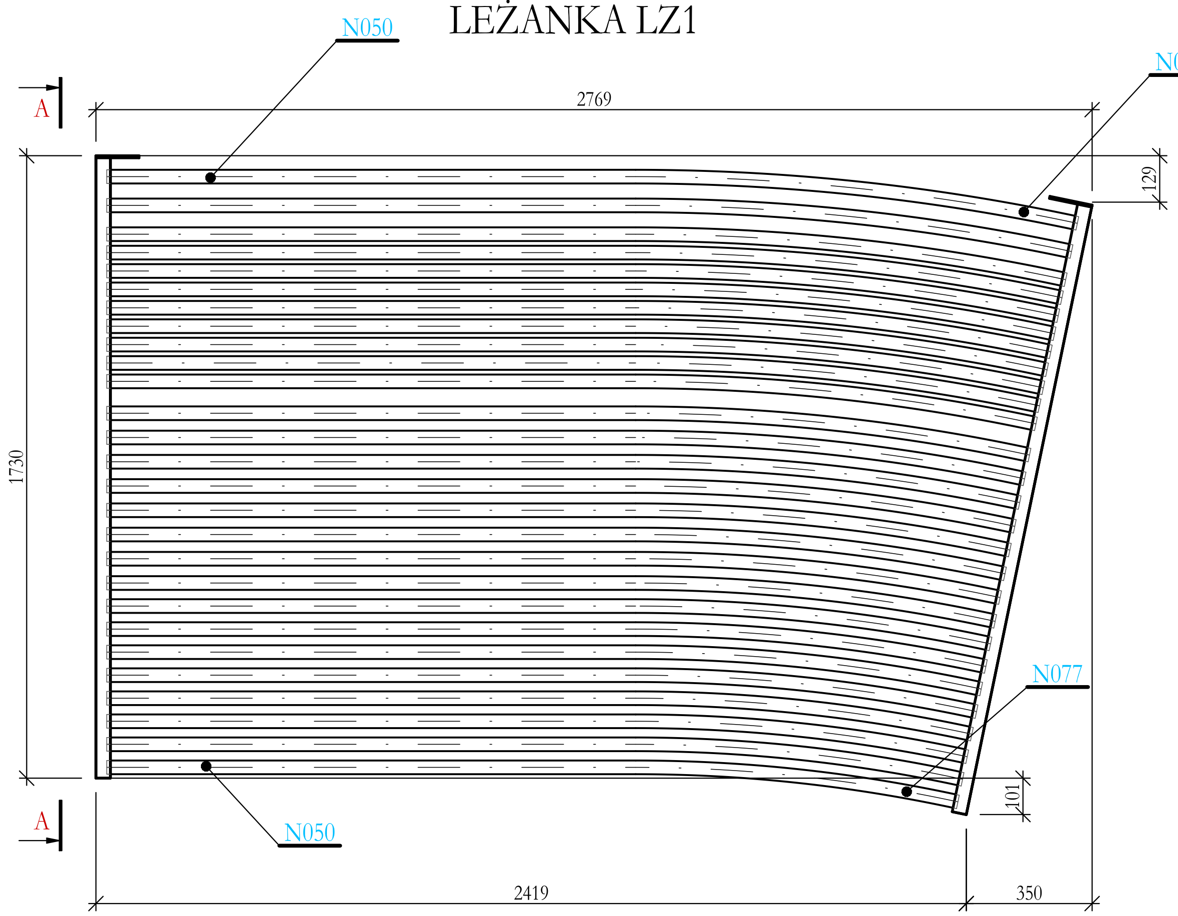

UWAGA:

Każda rurka siedziska składa się z zespawanych elemntów N050 i odpowiadającego elementu N051-N077

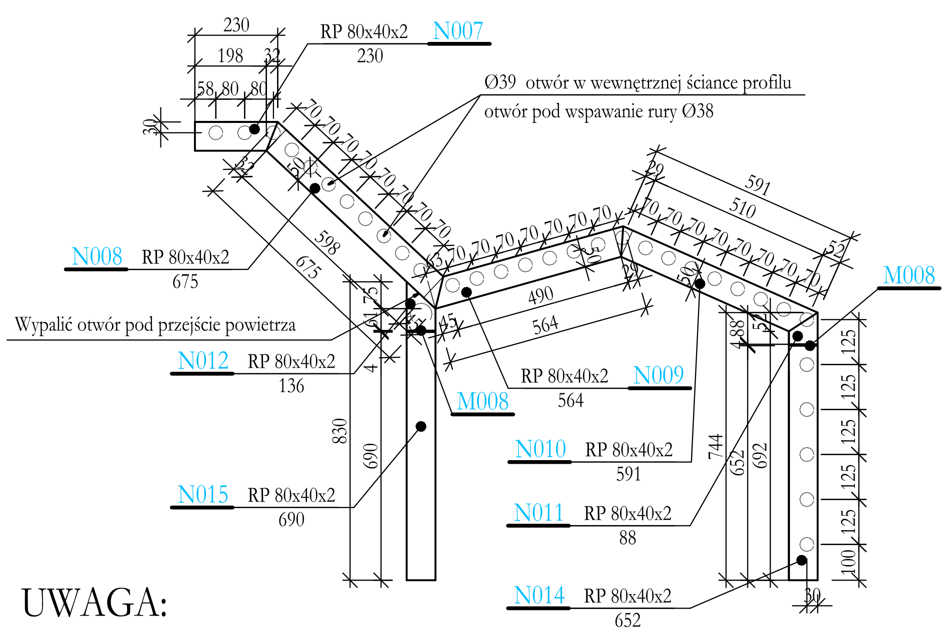

UWAGA:

Wszystkie ostre krawędzie dostępna dla użytkownika wyoblić promieniem min R=2mm

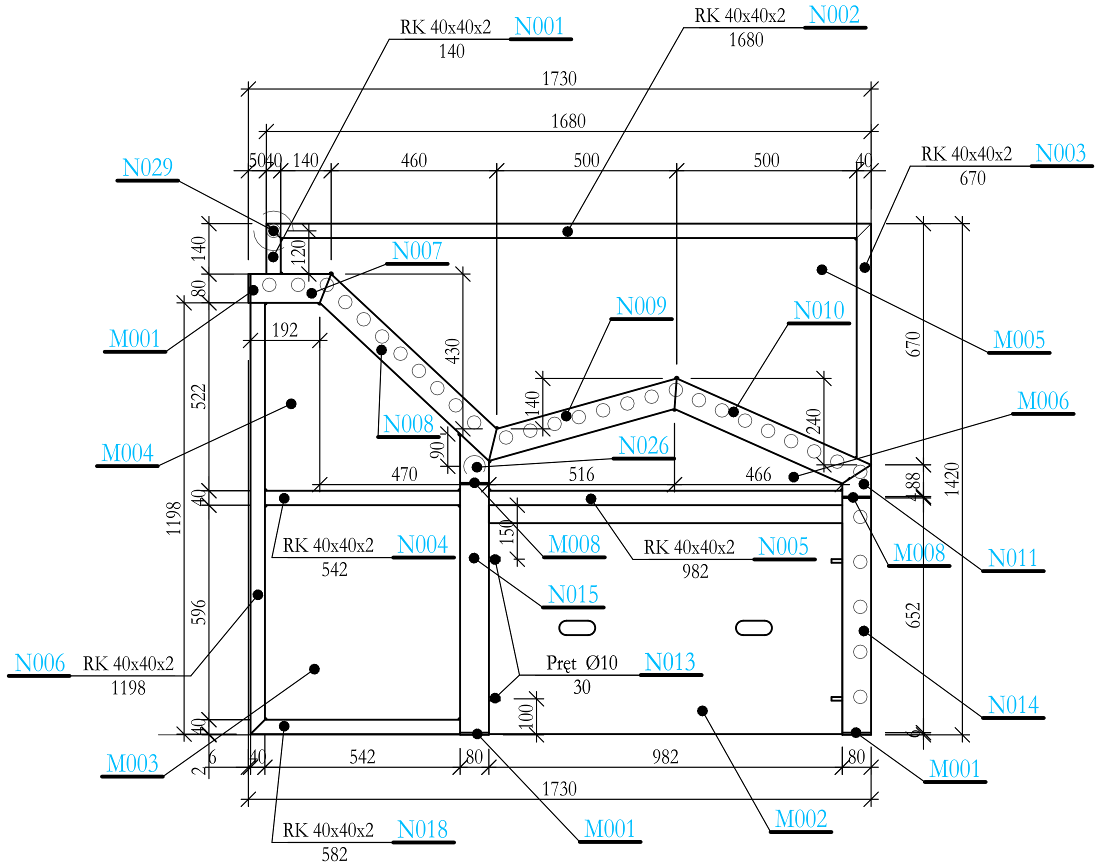

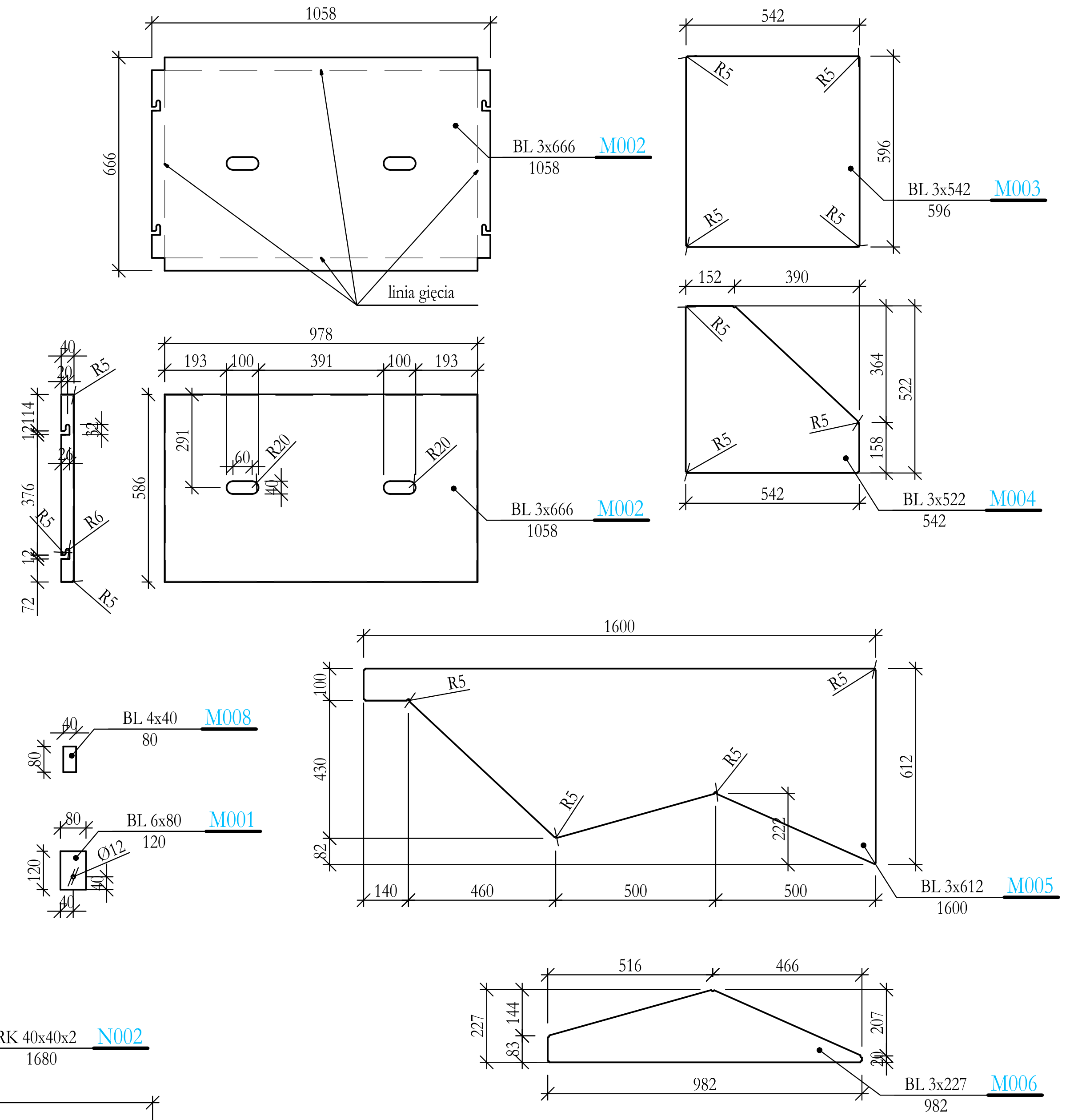

UWAGA:

Elementy N013 (4 szt.) należe przyspawać w osi profila.
Elementy M003-M006 zlicować z zewnętrzną stroną profili (zewnętrzną stroną leżanki)

PROSTA

Nazwa zamówienia: Wykonanie dokumentacji projektowej obejmującej modernizację basenu zewnętrznego w Aqua Parku Zakopane	
Zakres: Projekt wykonawczy - Atrkacje wodne basenu zewnętrznego	
Adres obiektu: Aqua Park Zakopane, ul. Jagiellońska 31, 34-500 Zakopane	
Zamawiający: Polskie Tatry S.A. ul Droga do Białego 7c, Zakopane NIP: 776 000 57 18	Wykonawca: Prosta - Łukasz Kapias ul. Wiśniowa 24/1, 41-600 Świętochłowice NIP: 627-267-45-37
Tytuł rys.: Leżanka LZ1 - ARK II z IV	
Opracował: mgr inż. Łukasz Kapias	Podpis:
Projektował: mgr inż. Jacek Łuc	Podpis:
Branża: KONSTRUKCYJNA · Data: 29.07.2022 · Podziałka: 1:20	Format: A3 · Nr arch. rys. 007